Телефон: +7 (495) 649-61-97
E-mail: info@era-klimata.ru / Website: https://era-klimata.ru/

DANVEX®

Мобильный осушитель воздуха DEH-400p / DEH-1000p

Руководство по эксплуатации

rev. 3.01

Мобильные осушители воздуха
DEH-400p / DEH-1000p

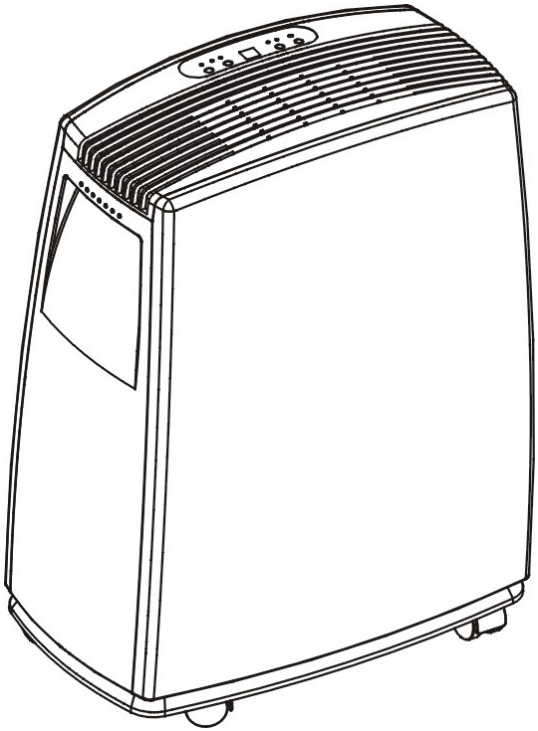

СОХРАНЯЙТЕ ЭТО РУКОВОДСТВО ДЛЯ ДАЛЬНЕЙШЕГО ИСПОЛЬЗОВАНИЯ

ИНФОРМАЦИЯ ПО БЕЗОПАСНОСТИ

1. Если Вы используете данное устройство впервые, внимательно прочитайте руководство. Устанавливайте устройство в безопасном месте во избежание утечки электрического тока, возгорания или причинения травм.
2. Не помещайте данное устройство в воду или иные жидкости.
3. Во избежание повреждения устройства не допускается его использование при обрыве сетевого кабеля, падении или нарушении целостности корпуса.
4. Ремонт устройства должен осуществляться квалифицированным специалистом. Неправильно выполненный ремонт может стать причиной травм и ущерба имуществу.
5. Отключайте устройство от сети перед перемещением или очисткой, а также в периоды простоя.
6. Питание устройства должно осуществляться от источника с требуемым напряжением, указанным в руководстве или на осушителе.
7. Используйте это устройство только по прямому назначению.
8. Не кладите на устройство какие-либо вещи.
9. Во избежание утечки воды сливайте дренажный бак перед перемещением устройства.
10. Не наклоняйте устройство во избежание его повреждения вытекающей водой.
11. Это устройство может использоваться детьми от 12 лет и старше, а также взрослыми лицами с ограниченными физическими, сенсорными и умственными способностями, при условии, что они находятся под присмотром или проинструктированы относительно безопасного использования устройства и рисков, связанных с ним. Детям запрещается играть рядом с устройством.
12. Устанавливайте устройство на расстоянии не менее 50 см от стен или иных ограждений.
13. Устанавливайте и используйте устройство в соответствии с правилами электробезопасности, действующими в Вашей стране.

КОНСТРУКЦИЯ ОСУШИТЕЛЯ

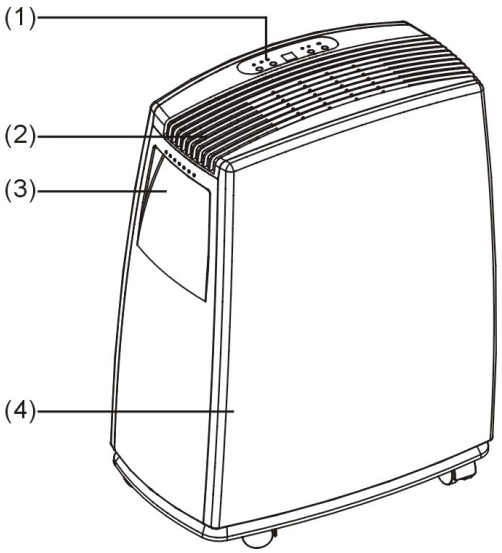

1. Панель управления
2. Выход воздуха
3. Углубленная ручка
4. Передняя часть корпуса

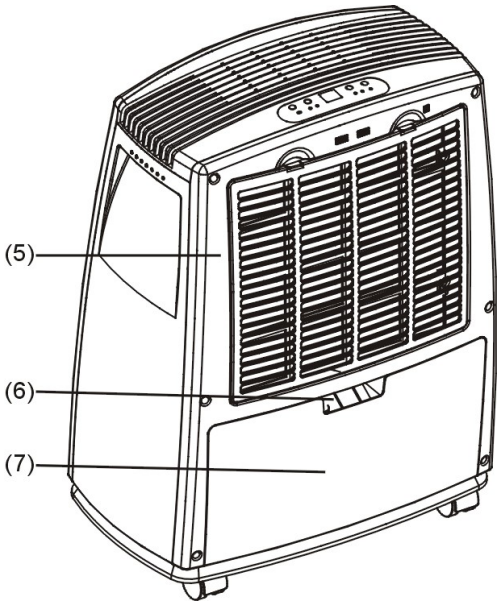

5. Вход воздуха / Задняя часть корпуса
6. Сливной штуцер
7. Дренажный бак

ПАНЕЛЬ УПРАВЛЕНИЯ И ЭКСПЛУАТАЦИЯ

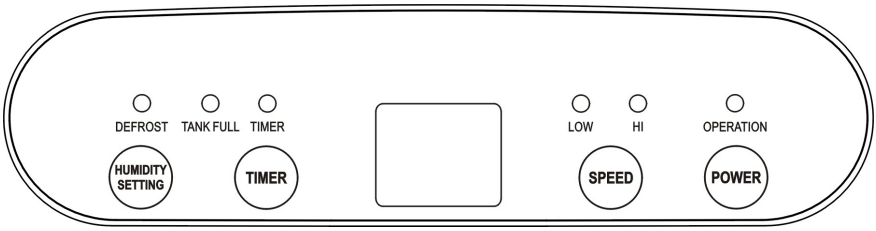

1. **Включение/выключение (POWER)**
   Нажмите клавишу, чтобы включить или выключить.
2. **Скорость вентилятора (SPEED)**
   Нажмите клавишу для выбора высокой скорости (HI) или низкой скорости (LOW).
3. **Таймер (TIMER)**
   а. Нажмите клавишу, чтобы установить необходимое время (от 1 до 24 часов), после чего загорится соответствующий индикатор.
   б. При установке таймера в режиме ожидания устройство включится автоматически; при установке таймера в рабочем режиме устройство автоматически выключится.
   в. Если нажать кнопку питания для включения/выключения устройства до завершения обратного отсчета времени, установка таймера будет отменена.
4. **Настройка влажности (HUMIDITY SETTING)**
   Нажмите клавишу для установки необходимой относительной влажности. (От относительной влажности 30 %, 35 %, 40 %, 45 %,… 90 %, комфортный режим [AU] до непрерывного осушения [CO].
   Когда влажность окружающей среды ниже заданной влажности на 3%, компрессор автоматически останавливается и не возобновит работу до тех пор, пока влажность окружающей среды не превысит заданную влажность на 3%.

Комфортный режим [AU]

а. Когда температура воздуха в помещении ниже 5°C, компрессор перестанет работать.
б. Когда температура воздуха в помещении выше 5°C и ниже 20°C , устройство автоматически установит влажность на 60%.
в. Когда температура воздуха в помещении выше 20°C и ниже 27°C, устройство автоматически установит влажность на 55%.
г. Когда температура воздуха в помещении выше 27°C, продукт автоматически установит влажность на 50%.

Переполнение бака (Tank Full)

Когда резервуар для воды будет заполнен, загорится индикатор, и устройство перестанет работать до тех пор, пока резервуар для воды не опорожнится.

ОСОБЕННОСТИ ЭКСПЛУАТАЦИИ

1. При эксплуатации осушителя не устанавливайте влажность выше, чем влажность окружающей среды.
2. Когда загорается индикатор, показывающий, что резервуар для воды полон, вылейте воду из резервуара и поставьте его обратно. После этого осушитель возобновит работу.
3. Когда устройство принудительно выключается, подождите не менее 3 минут, прежде чем перезапускать устройство, чтобы предотвратить повреждение компрессора.
4. Применимый диапазон рабочих температур для данного устройства составляет 5-32°C.
5. Если осушитель не включается (индикатор не горит) или осушитель отключился по необоснованным причинам, убедитесь, что вилка надежно подключена к источнику питания. Если вилка и источник питания исправны, подождите 10 минут, прежде чем перезапускать устройство (поскольку перестановка занимает 10 минут). Если устройство по-прежнему не запускается через 10 минут, обратитесь в местный сервисный центр дистрибьютора для ремонта.
6. В процессе работы осушителя нормальным является выделение работающим компрессором некоторого количества тепла, приводящего к повышению температуры окружающего воздуха.
7. Когда осушитель размораживается, загорается соответствующий индикатор. Во время разморозки компрессор остановится, но вентилятор продолжит работать.
8. Устройство показывает влажность окружающей среды во время работы. Если влажность окружающей среды выше относительной влажности 95%, на дисплее отображается «HI»; если влажность окружающей среды ниже относительной влажности 35%, на дисплее отображается «LO»

ОТВОД КОНДЕНСАТА

В процессе работы осушителя конденсат может отводиться в съемный встроенный резервуар или непрерывно сливаться в дренаж через присоединенную к штуцеру ПВХ трубку (не входит в комплект поставки).

ИСПОЛЬЗОВАНИЕ РЕЗЕРВУАРА ДЛЯ ВОДЫ

При осушении конденсационная вода может стекать в резервуар для воды. И устройство перестанет работать, и индикатор загорится, когда резервуар для воды будет заполнен водой, пожалуйста, вылейте воду в это время.

1. Выньте резервуар для воды, как показано на Рис. 01, и вылейте воду.
2. Установите резервуар для воды обратно.

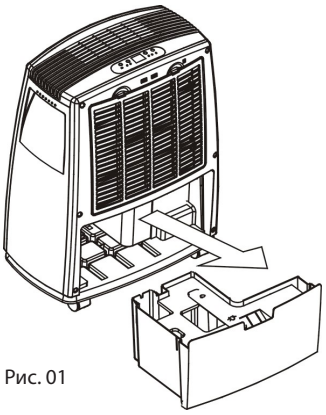

Рис. 01

3. Нажмите кнопку питания, чтобы включить устройство.

НЕПРЕРЫВНЫЙ ДРЕНАЖ

1. Для постоянного слива конденсата в дренаж выньте резервуар для воды и вставьте сливную трубку в сливной штуцер на корпусе осушителя (см. рис. 02). Затем установите резервуар для воды обратно.
2. Дренажная трубка должна располагаться ниже сливного штуцера, чтобы вода могла вытекать самотеком.

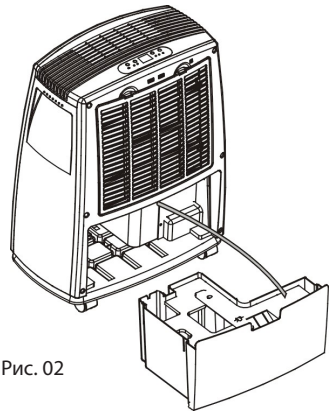

Рис. 02

ОЧИСТКА ФИЛЬТРА

1. Чтобы снять фильтр для очитстки, нажмите на защелки фильтра, а затем снимите его.
2. Промойте фильтр теплой водой (не выше 40 °C)
3. После естественной сушки фильтра на воздухе, установите фильтр обратно.

   Выполняйте очистку фильтра не реже одного раза за две недели.

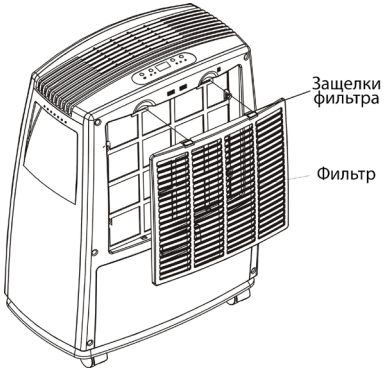

УКАЗАНИЯ ПО ИСПОЛЬЗОВАНИЮ

1. Не допускается устанавливать устройство на мягкую или неровную поверхность во избежание появления шума, вибрации и утечки воды во время работы.
2. Запрещается вставлять какие-либо плоские стержни или жесткие предметы в устройство во избежание его повреждения.
3. Если Вы выключаете устройство или не планируете использовать его в течение длительного времени, отсоедините сетевой кабель от розетки.
4. Для повышения эффективности устройства устанавливайте его на открытом месте, на удалении от ограждений, препятствующих воздухообмену.
5. Для очистки фильтра не используя бензин или спирт. Только после полного естественного высыхания фильтр может быть установлен обратно в осушитель.

ТЕХНИЧЕСКИЕ ХАРАКТЕРИСТИКИ

Параметры моделей	DEH-400p	DEH-1000p
Питание, В / Гц	220-240 / 50	
Входная мощность, Вт	700	1350
Влагоудаление (при 30°С и 80% RH), л/сутки	40	80
Размеры (Ш х Г х В), мм	481 x 286 x 628	
Рабочий температурный диапазон, °С	5 - 32	
Емкость бака для конденсата, литр	7,2	

CE) N 842/2006:

R410A принадлежит к фторсодержащим парниковым газам и подпадает под действие Киотского протокола. Его потенциал глобального потепления (GWP) составляет 2088.

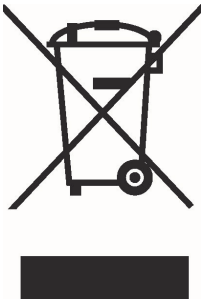

Эта маркировка указывает на то, что данный продукт не подлежит утилизации совместно с другими бытовыми отходами согласно законодательству ЕС. В целях предотвращения возможной опасности для окружающей среды или здоровья людей в результате неконтролируемой утилизации отходов сдайте устройство на переработку, следуя принципу повторного использования материальных ресурсов.

Воспользуйтесь системами возврата и сбора, либо обратитесь в розничное торговое отделение, где был приобретен продукт, для возврата подержанного устройства.

Благодаря этому, Вы сможете обеспечить переработку продуктов безопасным способом.

ГАРАНТИЙНЫЙ ТАЛОН

ТИП ИЗДЕЛИЯ, МОДЕЛЬ: Мобильный осушитель **DanVex DEH-** _____

ДАТА ПОКУПКИ: _____ СЕРИЙНЫЙ НОМЕР: _____

Объем гарантии и оборудование, на которое она распространятся:

Ниже перечислено оборудование, на которое распространяется данная гарантия.

Поставщик предоставит сменную деталь, если она выходит из строя при нормальной эксплуатации в неагрессивной, незапыленной, невлажной среде и регулярном обслуживании в течение гарантийного срока, оговоренного ниже в соответствии с условиями данной гарантии.

Срок поставки гарантийной сменной детали составляет 30 дней.

Гарантия на замененную деталь будет предоставлена только на оставшийся период изначального гарантийного срока.

Оборудование, подлежащее гарантии:

Гарантия распространяется на все оборудование DanVex и его детали, кроме расходных материалов (ремни, фильтры и т.п.)

Дата вступления в силу и сроки гарантии:

Датой начала исчисления гарантийного срока является дата продажи. Гарантийный срок на осушители DanVex моделей DEH-400p и DEH-1000p составляет 12 месяцев.

Исключения – ДАННАЯ ГАРАНТИЯ НЕ РАСПРОСТРАНЯЕТСЯ НА:

1. Оборудование, установленное не в соответствии с данной инструкцией.
2. Оборудование, подключенное к сети с несоответсвующими требованиям параметрами, или неправильно
3. Оборудование, эксплуатируемое не в соответствии с данной инструкцией, например:
   - в агрессивных воздушных средах, содержащих масла, соли, хлор и т.д.;
   - температура воздуха отличается от указанного в инструкции рабочего диапазона;
   - корпус имеет различные повреждения.
4. Детали, возвращенные не через дистрибьютора Производителя.
5. Детали, возвращенные позднее, чем через 30 дней после выхода из строя.
6. Детали, возвращенные после даты окончания гарантийного срока, включая вышедшие из строя во время гарантийного срока, но возвращенные после его окончания.
7. Повреждения, неисправности или выход из строя, имевшие место в ходе или в результате

транспортировки или перемещения, неправильной эксплуатации, аварийных происшествий, пожаров, наводнений и прочих аналогичных ситуаций.

8. Оборудование в загрязненном состоянии.
9. Повреждения, неисправности или выход из строя, имевшие место в результате установки, эксплуатации или обслуживания агрегата, произведенных не в соответствии с инструкциями Производителя, изложенными в руководстве по монтажу, с принятой производственной практикой, а также со всеми применимыми местными, государственными и национальными нормами.
10. Повреждения, неисправности или выход из строя, имевшие место в результате использования дополнительных приспособлений, принадлежностей или деталей, не получивших одобрение и авторизацию Производителя.

Соответствие заявленным характеристикам:

Производитель гарантирует соответствие технических характеристик оборудования, заявленным в инструкции по эксплуатации, только при чистом состоянии оборудования и эксплуатации в нормальных условиях (влажность и температура среды не больше/меньше указанных в инструкции по эксплуатации).

Затраты на транспортировку:

Производитель не берет на себя расходы на транспортировку оборудования и запасных частей.

Затраты на проведение работ:

Производитель не берет на себя оплату работ по демонтажу и замене оборудования.

Стоимость экспертизы:

Если установлено, что возвращенные детали не являются дефектными и функционируют в пределах расчетных нормативов, Производитель сохраняет за собой право на получение платы за экспертизу в размере 50 у.е., в дополнение к стоимости транспортировки.

НАСТОЯЩАЯ ДОГОВОРНАЯ ГАРАНТИЯ ИСКЛЮЧАЕТ ВСЕ ПРОЧИЕ ГАРАНТИИ, ЛИБО ПРЕДСТАВЛЕНИЯ, ЯВНО ОПРЕДЕЛЕННЫЕ ИЛИ ПОДРАЗУМЕВАЕМЫЕ ЛЮБЫМИ ДОКУМЕНТАМИ, ДАННЫМИ, ЛИБО ЛИЦАМИ. МАКСИМАЛЬНАЯ ОТВЕТСТВЕННОСТЬ ПОСТАВЩИКА ПО ДАННОМУ ЭКСКЛЮЗИВНОМУ СРЕДСТВУ ЗАЩИТЫ ЮРИДИЧЕСКОГО ПРАВА НЕ МОЖЕТ ПРЕВЫШАТЬ СТОИМОСТЬ ПРОДУКЦИИ, И ПОСТАВЩИК СОХРАНЯЕТ ЗА СОБОЙ ПРАВО ИСКЛЮЧИТЕЛЬНО ПО СОБСТВЕННОМУ УСМОТРЕНИЮ ВОЗМЕЩАТЬ СТОИМОСТЬ КУПЛЕННОГО ОБОРУДОВАНИЯ ВМЕСТО ОСУЩЕСТВЛЕНИЯ ЕГО РЕМОНТА ИЛИ ЗАМЕНЫ. ПОСТАВЩИК НЕ НЕСЕТ ОТВЕТСТВЕННОСТИ ЗА ПРЯМОЙ, КОСВЕННЫЙ, СВЯЗАННЫЙ С ОСОБЫМИ ОБСТОЯТЕЛЬСТВАМИ, ЛИБО СЛУЧАЙНЫЙ УЩЕРБ, ВЫЗВАННЫЙ НАРУШЕНИЕМ ГАРАНТИИ, ЛИБО ПРОХОДЯЩИЙ ПО ИНЫМ ПРАВОВЫМ ТЕОРИЯМ, В ТОМ ЧИСЛЕ ВКЛЮЧАЯ УПУЩЕННУЮ ВЫГОДУ, ПОТЕРЮ РЕПУТАЦИИ, ВРЕМЕНИ, ПРИЧИНЕННЫЕ НЕУДОБСТВА, ТОПЛИВНЫЕ И ТРУДОВЫЕ ЗАТРАТЫ, ЛИБО ИНЫЕ СЛУЧАЙНЫЕ ИЛИ КОСВЕННЫЕ УБЫТКИ И УЩЕРБ, ПОНЕСЕННЫЕ ЛИЦАМИ, КОММЕРЧЕСКИМИ ОРГАНИЗАЦИЯМИ, ЛИБО ИХ СОБСТВЕННОСТЬЮ, В РЕЗУЛЬТАТЕ НАРУШЕНИЯ ГАРАНТИИ, ХАЛАТНОСТИ И ИНЫХ УСЛОВИЙ. НАСТОЯЩАЯ ГАРАНТИЯ ОПРЕДЕЛЕНА И ОГРАНИЧЕНА ВЫШЕИЗЛОЖЕННЫМИ КОНКРЕТНЫМИ УСЛОВИЯМИ И ЯВЛЯЕТСЯ ЕДИНСТВЕННЫМ СООТВЕТСТВЕННО ПРЕДОСТАВЛЯЕМЫМ СРЕДСТВОМ ЗАШИТЫ ЮРИДИЧЕСКОГО ПРАВА.

СВЕДЕНИЯ О ПРОДАВЦЕ:

Наименование организации: _____

_____

Адрес:_____

Телефон:_____

Место печати торгующей организации

СВЕДЕНИЯ О ПОКУПАТЕЛЕ:

Ф.И.О. (Организация): _____

_____

Адрес:_____

Телефон:_____

Печать (для юридического лица)

ПРОИЗВОДИТЕЛЬ НЕ ПРЕДОСТАВЛЯЕТ ГАРАНТИИ НА СОВМЕСТИМОСТЬ ПРИОБРЕТАЕМОГО ОБОРУДОВАНИЯ С ОБОРУДОВАНИЕМ ПОКУПАТЕЛЯ. ПРОДАВЕЦ ГАРАНТИРУЕТ РАБОТОСПОСОБНОСТЬ КАЖДОГО ИЗ КОМПЛЕКТУЮЩИХ В ОТДЕЛЬНОСТИ, НО НЕ НЕСЕТ ОТВЕТСТВЕННОСТИ ЗА КАЧЕСТВО ИХ СОВМЕСТНОГО ФУНКЦИОНИРОВАНИЯ, КРОМЕ ТЕХ СЛУЧАЕВ, КОГДА ПРИОБРЕТЕНО В СБОРЕ И УСТАНОВЛЕНО СОГЛАСНО РЕКОМЕНДАЦИЯМ ДИСТРИБЬЮТОРА. В СООТВЕТСТВИИ С ЗАКОНОМ О ЗАЩИТЕ ПРАВ ПОТРЕБИТЕЛЯ В ПОЗДНЕЙШЕЙ РЕДАКЦИИ И ПОСТАНОВЛЕНИЕМ ПРАВИТЕЛЬСТВА РОССИЙСКОЙ ФЕДЕРАЦИИ №55 ОТ 19 ЯНВАРЯ 1998 Г. «ПЕРЕЧЕНЬ НЕПРОДОВОЛЬСТВЕННЫХ ТОВАРОВ НАДЛЕЖАЩЕГО КАЧЕСТВА, НЕ ПОДЛЕЖАЩИХ ВОЗВРАТУ ИЛИ ОБМЕНУ НА АНАЛОГИЧНЫЙ ТОВАР ДРУГИХ РАЗМЕРА, ФОРМЫ, ГАБАРИТА, ФАСОНА, РАСЦВЕТКИ ИЛИ КОМПЛЕКТАЦИИ» (С ИЗМЕНЕНИЯМИ НА 20 ОКТЯБРЯ 1998 ГОДА) ПРОДАВЕЦ НЕ ОБЯЗАН ПРИНИМАТЬ ОБРАТНО ИСПРАВНОЕ ОБОРУДОВАНИЕ, ЕСЛИ ОНО ПО КАКИМ-ЛИБО ПРИЧИНАМ НЕ ПОДОШЛО ПОКУПАТЕЛЮ.

ВНИМАНИЕ!

Гарантийный талон действителен только целиком заполненный, при наличии печати сервисного центра или продавца, подписи потребителя, а также при наличии акта монтажа, выданного дилером или сервисным центром DanVex (для оборудования, требующего профессионального монтажа).

Телефон: +7 (495) 649-61-97
E-mail: info@era-klimata.ru / Website: https://era-klimata.ru/